
lis

lis

Lis foi projetada para capturar a essência do poder da natureza e transmiti-la através de uma luz cálida e acolhedora. A forma da luminária foi inspirada nas curvas suaves das paisagens naturais e nas forças da natureza que moldam o mundo. Quando acesa, ela emite uma luz suave que lembra os raios dourados do sol poente, trazendo uma sensação de paz e conexão com a natureza para qualquer ambiente.

Lis was designed to capture the essence of the power of nature and transmit it through a warm and welcoming light. The shape of the luminaires was inspired by the gentle curves of natural landscapes and the forces of nature that shape the world. Your profile is sculpted in extruded aluminum while your front panel is available in two materials: wood and steel. When lit, it emits a soft light reminiscent of the golden rays of the setting sun, bringing a sense of peace and connection with nature to any environment.

Lis fue diseñada para capturar la esencia del poder de la naturaleza y transmitirlo a través de una luz cálida y acogedora. La forma de las luminarias fue inspirada en las curvas suaves de los paisajes naturales y en las fuerzas de la naturaleza que moldean el mundo. Cuando está encendida, emite una luz suave que recuerda a los rayos dorados del sol poniente, brindando una sensación de paz y conexión con la naturaleza en cualquier entorno.

by: Ricardo Fahl



entre pétalas de sol
luz e sombra se entrelaçam
natureza e poder

amid petals of sun
light and shadow intertwine
nature and power

entre pétalas de sol,
luz y sombra se entrelazan,
naturaleza y poder.

O pendente foi cuidadosamente desenhado com um design circular esculpido em perfil de alumínio extrudado, conferindo-lhe uma aparência moderna e refinada. Sua pintura microtexturizada adiciona um toque de elegância, destacando-se em qualquer espaço. Com o objetivo de proporcionar uma experiência luminosa agradável, a luminária está disponível em dois modelos: com anteparo e sem anteparo. Quando acompanhada de um anteparo é apresentado em dois materiais: madeira e aço.

A lis oferece opção de iluminação direta/indireta, permitindo diferentes experiências de luz. Sua lente darklight proporciona uma iluminação concentrada e direcionada, criando uma atmosfera focalizada. O pendente permite ajuste de comprimento de até 1,47m.

The pendant has been carefully designed with a circular profile sculpted in extruded aluminum, giving it a modern and refined appearance. Its micro-textured paint adds a touch of elegance, making it stand out in any space. With the aim of providing a pleasant lighting experience, the luminaire is available in two model options: with a front panel and without a front panel. When accompanied by a front panel, it's presented in two materials: wood and steel.

The Lis offers direct and indirect lighting options, allowing for different lighting experiences. Its Darklight lens provides concentrated, directional illumination, creating a focused atmosphere. The pendant features an adjustable length of up to 1.47 m.



*alojamento externo
external housing
carcasa externa

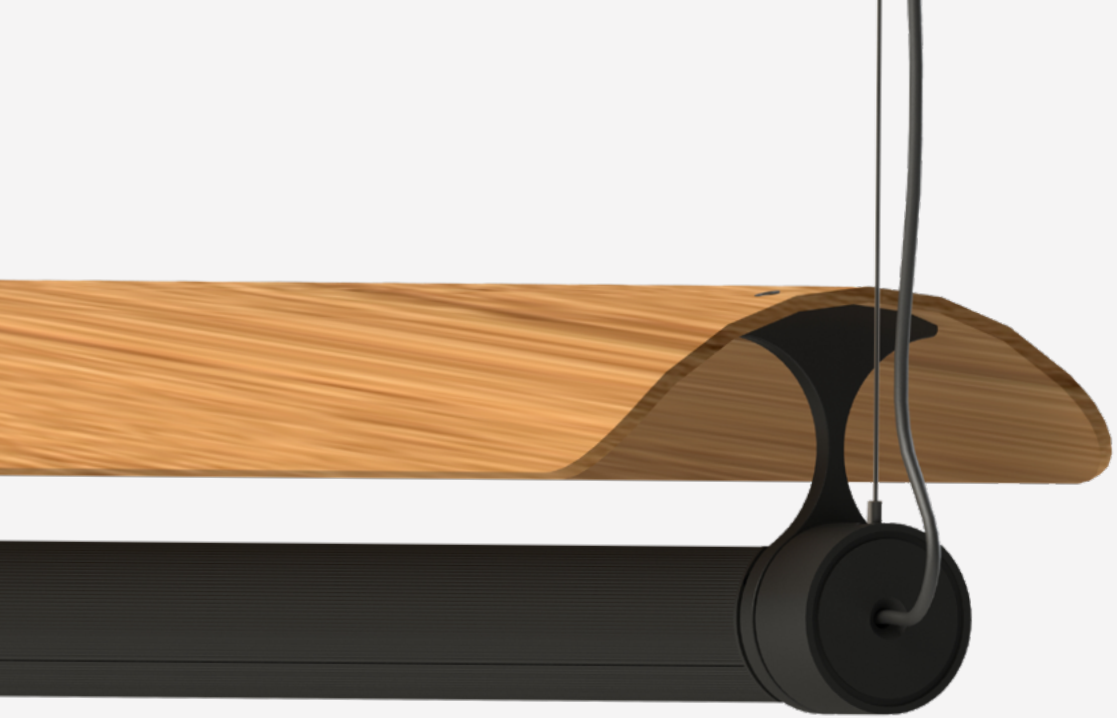



anteparo em alumínio revestido
coated aluminum deflector
deflector de aluminio revestido



anteparo em aço
steel deflector
deflector de acero

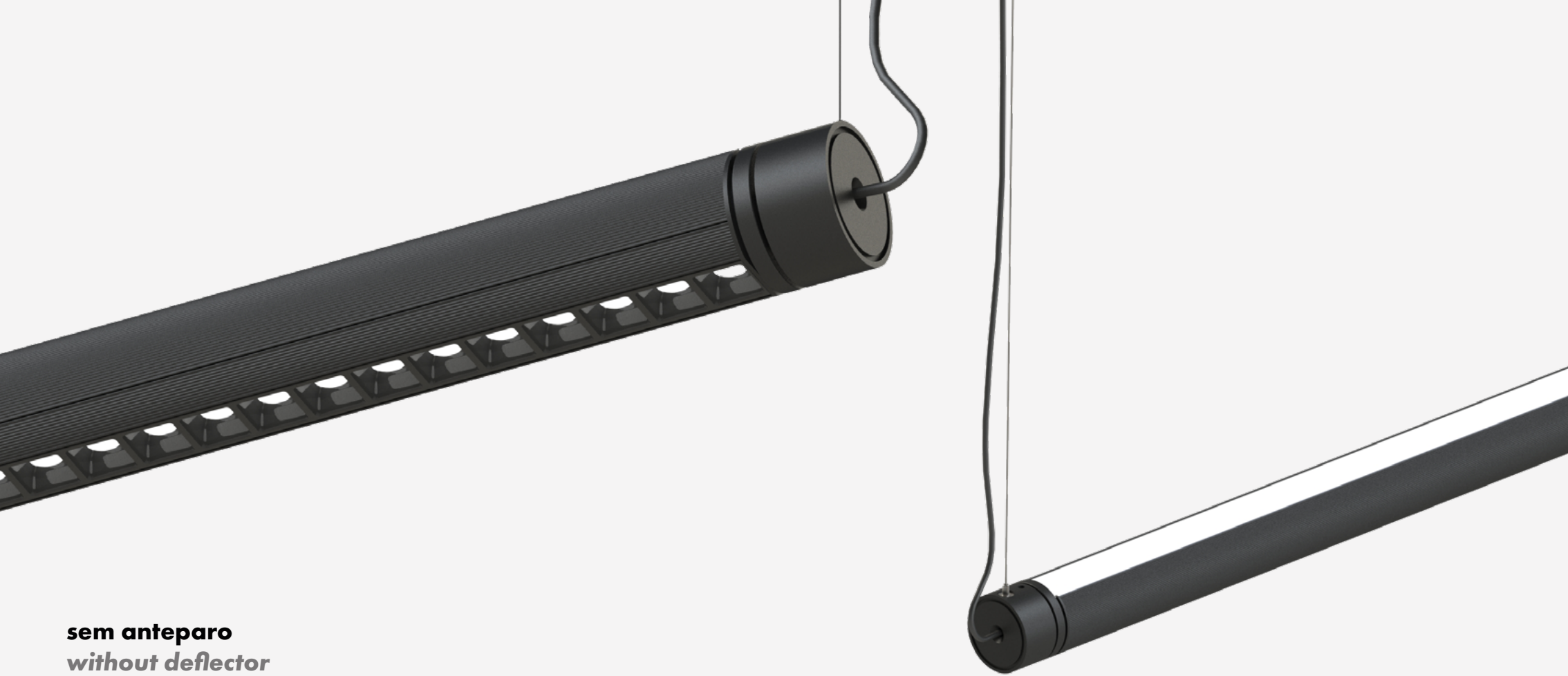

sem anteparo
without deflector
sin deflector

Com dimensões reduzidas e flexibilidade de funcionamento com ou sem o anteparo, esta luminária é a solução ideal para projetos corporativos, residenciais e varejo adicionando elegância e criando um ambiente acolhedor. Lis é a união perfeita entre design inovador e funcionalidade. Seu conceito de iluminação versátil, combinado com um controle de ofuscamento eficiente, oferece o máximo conforto visual em qualquer situação.

With compact dimensions and the flexibility to operate with or without the front panel, this luminaire is the ideal solution for corporate, residential, and retail projects, adding elegance and creating a welcoming ambiance. Lis is the perfect union of innovative design and functionality. Its concept of versatile lighting, combined with efficient glare control, offers maximum visual comfort in any situation.

Con dimensiones reducidas y flexibilidad de funcionamiento con o sin el anteparo, esta luminaria es la solución ideal para proyectos corporativos, residenciales y comerciales, añadiendo elegancia y creando un ambiente acogedor. Lis es la unión perfecta entre un diseño innovador y funcionalidad. Su concepto de iluminación versátil, combinado con un control eficiente de deslumbramiento, ofrece el máximo confort visual en cualquier situación.





lis *(PD.5493 - PD.5494 - PD.5495)*

Especificações Técnicas
Technical specifications
Especificaciones tecnicas

scan or click here

Configuração brasileira *Brasilian configuration Configuración brasileña*

Facho *(beam angle.haz)*
30°
65°

Fluxo luminoso *(luminous flux . flujo luminoso)*
30° - 1123mm - 5347lm - 64W
65° - 1123mm - 6799lm - 64W
30° - 1403mm - 6684lm - 80W
65° - 1403mm - 8499lm - 80W
30° - 1963mm - 9358lm - 109W
65° - 1963mm - 11899lm - 109W

UGR
<16 e <19

CCT
3000K

IRC *(CRI)*
>90

Configuração norte americana *North American configuration Configuración América del Norte*

Facho *(beam angle.haz)*
30°
65°

Fluxo luminoso *(luminous flux . flujo luminoso)*
30° - 1123mm (3', 4") - 1978lm (↑ 1034lm ↓ 944lm) - 24W
65° - 1123mm (3' 4") - 2515lm (↑ 1572lm ↓ 943lm) - 24W
30° - 1403mm (4', 7") - 2473lm (↑ 1293lm ↓ 1180lm)- 31W
65° - 1403mm (4', 7") - 3144lm (↑ 1965lm ↓ 1179lm) - 31W
30° - 1963mm (6', 5") - 3462lm (↑ 1811lm ↓ 1651lm) - 42W
65° - 1963mm (6', 5") - 4402lm (↑ 2751lm ↓ 1651lm) - 42W

UGR
<16 e <19

CCT
3000K

IRC *(CRI)*
>90

lis *(PD.5496 - PD.5497)*



Configuração brasileira *Brasilian configuration Configuración brasileña*

Facho *(beam angle.haz)*

30°

65°

Fluxo luminoso *(luminous flux . flujo luminoso)*

30° - 1190mm - 3220lm - 64W
65° - 1190mm - 4670lm - 64W
30° - 1470mm - 4025lm - 80W
65° - 1470mm - 5838lm - 80W

UGR

<16 e <19

CCT

3000K

IRC *(CRI)*

>90

Especificações Técnicas
Technical specifications
Especificaciones tecnicas

scan or click here

Configuração norte americana *North American configuration Configuración América del Norte*

Facho *(beam angle.haz)*

30°

65°

Fluxo luminoso *(luminous flux . flujo luminoso)*

30° - 1190mm (3', 11") - 1191lm (↑ 1035lm ↓ 156lm) - 24W
65° - 1190mm (3', 11") - 1728lm (↑ 1572lm ↓ 156lm) - 24W
30° - 1470mm (4', 10") - 1489lm (↑ 1294lm ↓ 195lm) - 31W
65° - 1470mm (4', 10") - 2160lm (↑ 1966lm ↓ 194lm) - 31W

UGR

<16 e <19

CCT

3000K

IRC *(CRI)*

>90

lis *(PD.5499 - PD.5500)*

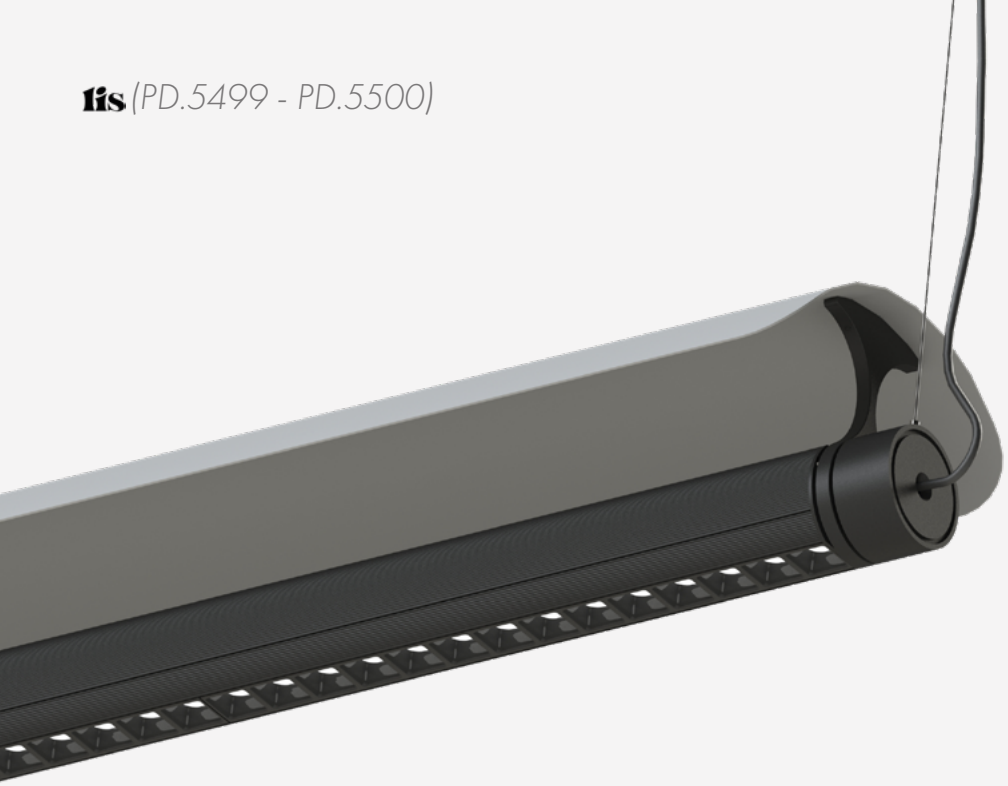

Configuração brasileira *Brasilian configuration Configuración brasileña*

Facho *(beam angle.haz)*

30°

65°

Fluxo luminoso *(luminous flux . flujo luminoso)*

30° - 1190mm - 3220lm - 64W
65° - 1190mm - 4670lm - 64W
30° - 1470mm - 4025lm - 80W
65° - 1470mm - 5838lm - 80W

UGR

<16 e <19

CCT

3000K

IRC *(CRI)*

>90

Especificações Técnicas
Technical specifications
Especificaciones tecnicas

scan or click here

Configuração norte americana *North American configuration Configuración América del Norte*

Facho *(beam angle.haz)*

30°

65°

Fluxo luminoso *(luminous flux . flujo luminoso)*

30° - 1190mm (3', 11") - 1191lm (↑ 1035lm ↓ 156lm) - 24W
65° - 1190mm (3', 11") - 1728lm (↑ 1572lm ↓ 156lm) - 24W
30° - 1470mm (4', 10") - 1489lm (↑ 1294lm ↓ 195lm) - 31W
65° - 1470mm (4', 10") - 2160lm (↑ 1966lm ↓ 194lm) - 31W

UGR

<16 e <19

CCT

3000K

IRC *(CRI)*

>90

dimensões
dimensions . dimensiones

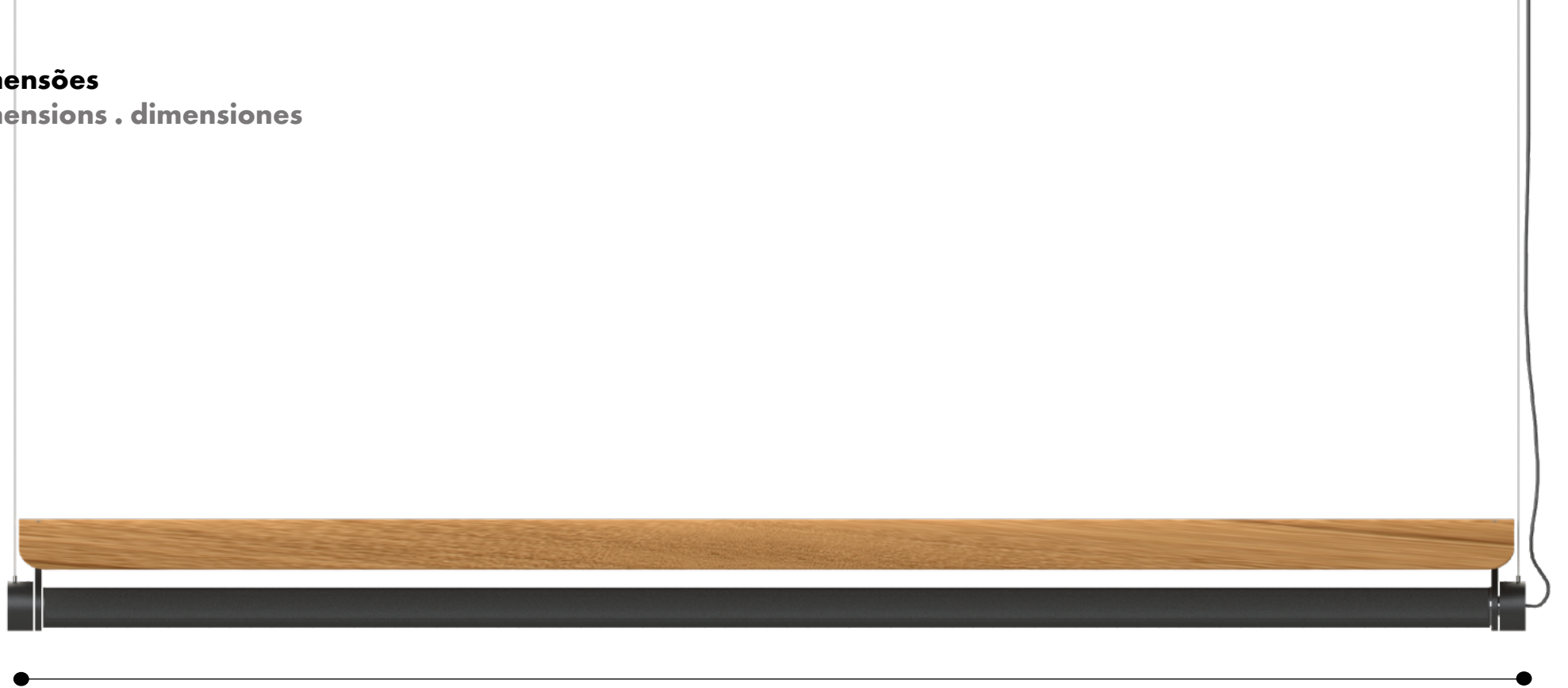

1,19m | 3’ 11”

1,47m | 4’ 10”

dimensões
dimensions . dimensiones

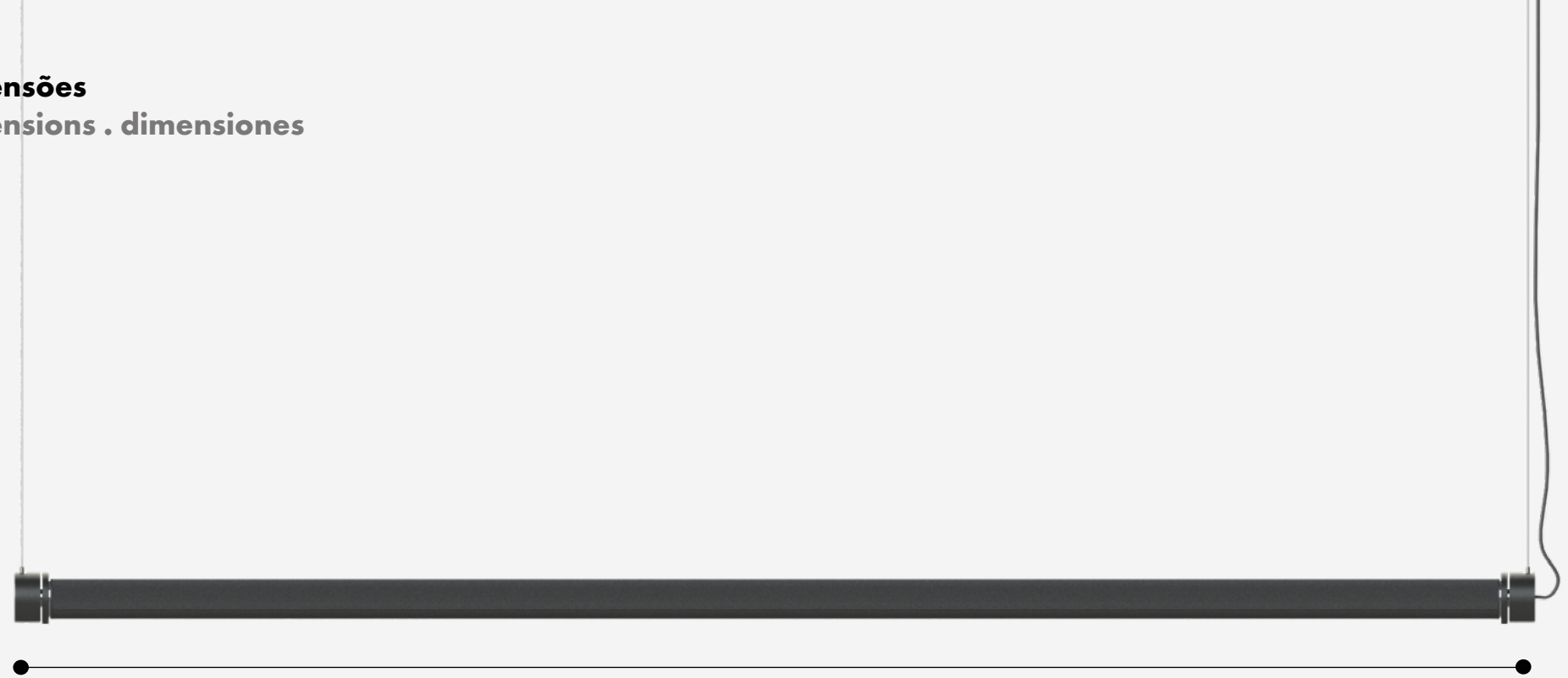

1,12m | 3’ 4”

1,40m | 4’ 7”

1,96m | 6’ 5”

natureza e poder

agosto 2023 *august 2023*
version 4

Para mais informações acesse o nosso site www.omegalight.com.br ou escaneie o QR Code abaixo
Para obtener más información visite nuestro sitio web www.omegalight.com.br o escanee el código QR a continuación
For more information visit our website www.omegalight.com.br or scan the QR Code below

OMEGA
LIGHT